TEKO
smart

rovere portofino+alluminio+cadaques



TEKO
smart

rovere portofino+alluminio+cadaques



Teko è la collezione operativa ideale per l'arredo di open space articolati, consentendo di progettare ambienti funzionali e al tempo stesso vivaci e accoglienti. Gli schermi frontali, oltre a garantire privacy, introducono dinamismo e colore nell'ambiente di lavoro.

Teko is the ideal operative collection for furnishing complex open-plan spaces, allowing the design of efficient, yet vibrant and welcoming spaces. The front panels, in addition to ensuring privacy, bring vitality and colour to the workspace.

TEKO
smart

rovere portofino+bianco opaco

TEKO
smart

acero+alluminio



TEKO
smart

grigio dorian+alluminio

Teko Smart, grazie all'integrazione di **paretine divisorie** tra le scrivanie, favorisce un'organizzazione ordinata e garantisce maggiore privacy negli spazi di lavoro.

Teko Smart, with its integrated dividing panels between desks, promotes orderly organisation and ensures greater privacy in the workplace.



TEKO – CLASSIC STRUTTURA CANALIZZATA IN METALLO / CHANNELED METAL STRUCTURE



Scrivanie lineari
Linear desks

L	P	H
80		
100		
120		
140	60/80	75
160		
180		
200		

Scrivanie sagomate
Profiled desks

L	P	H
160		
180	80/100	75
200		

Workstation
Workstation

L	P	H
160	160	
160	120	75
180		

TEKO – SMART STRUTTURA IN METALLO / METAL STRUCTURE



Scrivanie lineari
Linear desks

L	P	H
80		
100		
120		
140	60/80	75
160		
180		
200		

Scrivanie sagomate
Profiled desks

L	P	H
160		
180	80/100	75
200		

Workstation
Workstation

L	P	H
160	160	
160	120	75
180		

TEKO – PANEL STRUTTURA IN MELAMINICO / MELAMINE STRUCTURE



Scrivanie lineari
Linear desks

L	P	H
80		
100		
120		
140	60/80	75
160		
180		
200		

Scrivanie sagomate
Profiled desks

L	P	H
160		
180	80/100	75
200		

Workstation
Workstation

L	P	H
160	160	
160	120	75
180		

TEKO – RACCORDI 90° E TERMINALI / 90° JOINTS AND TERMINALS



Raccordi sagomati a 90°
90° profiled joints

L	P	H
60		
80	60	75
80	80	

Terminali sagomati
Profiled terminals

L	P	H
60	30	
80	40	75
125.5		
165.5	50	

Piano in melaminico
Melamine top

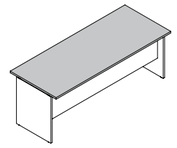

BIANCO OPACO **BI7A**
GRIGIO DORIAN **GL4R**
ACERO **AC2J**
NOCE SORRENTO **NR7K**
ROVERE PORTOFINO **RP5T**

PANEL Struttura in melaminico
Melamine structure

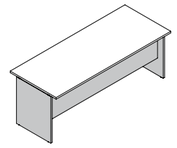

BIANCO OPACO **BI7A**
GRIGIO DORIAN **GL4R**
ACERO **AC2J**
NOCE SORRENTO **NR7K**
ROVERE PORTOFINO **RP5T**

CLASSIC Sostegni canalizzati in metallo
Metal channeled supports

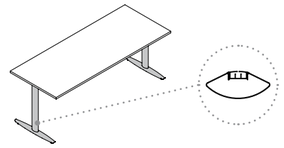

ALLUMINIO (Ral 9006) **AL1A**
BIANCO OPACO (Ral 9003) **BI7A**

SMART Sostegni in metallo
Metal supports

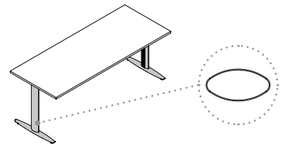

Sostegno tubolare in metallo
Metal tubular support



Modesty panel e schermi in melaminico
Melamine modesty panel and screens

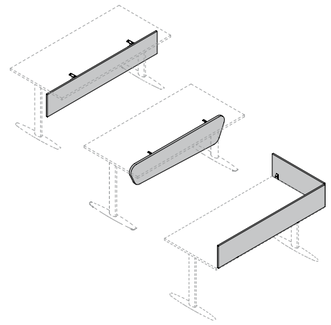

BIANCO OPACO **BI7A**
GRIGIO DORIAN **GL4R**
ACERO **AC2J**
NOCE SORRENTO **NR7K**
AGAVE **GV7A**
CADAQUES **CQ3Q**
BLU OPALE **BO7H**
ROVERE PORTOFINO **RP5T**